型式	GYO-186H	
寸法	1800x600x800	
	都市ガス	LPG
接続配管	25A	25A
ガス消費量	33.3Kw	28.96Kw

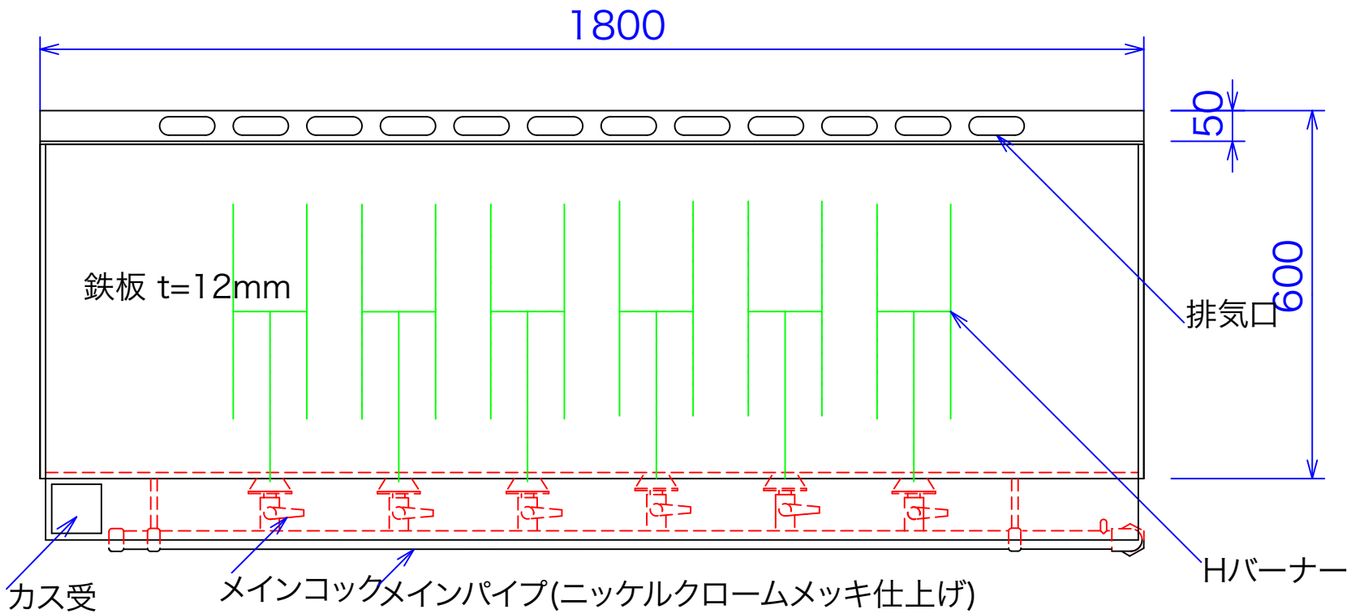

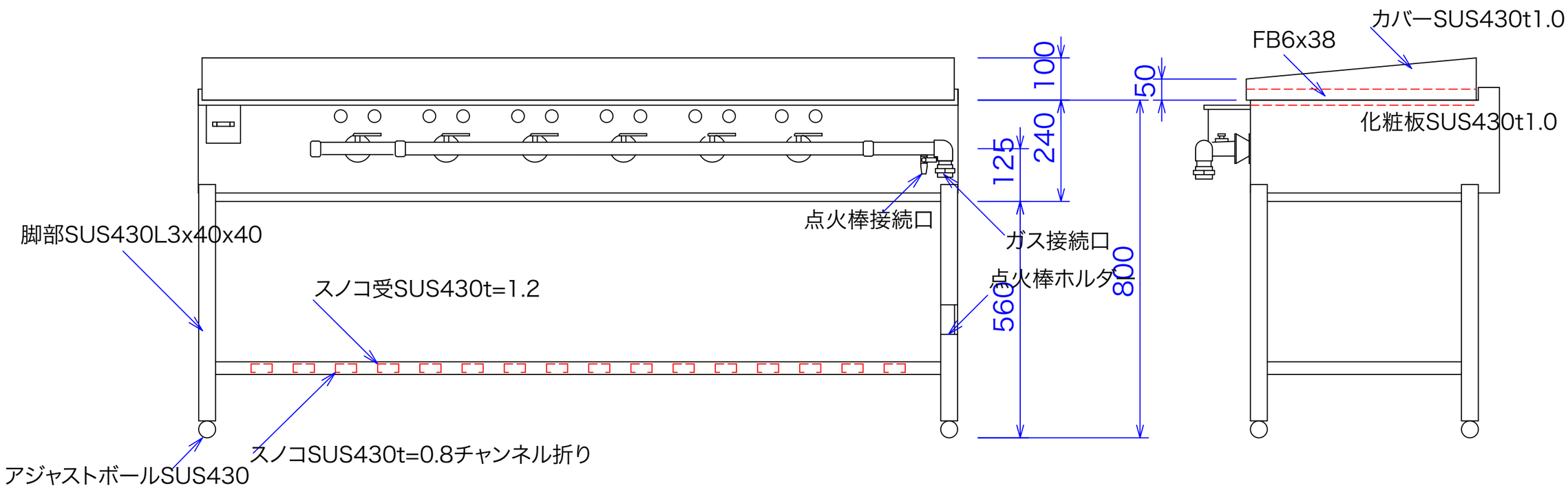

図と製品に差異が生じる場合は製品が優先致します。

訂正	設計	製図 nina	日付 04/02/27	型番 GYO-186H	品名 大型鉄板焼きガス台	秋元ステンレス工業株式会社
	縮尺 1/10		図番			〒116-0011 東京都荒川区西尾久8-40-6 TEL 03-3894-6091 FAX 03-3894-7744